Dauner Antriebstechnik GmbH

Senkbremsventil
doppeltwirkend
druckkompensiert

max. 350 bar
Gehäuse:
verzinkter Stahl

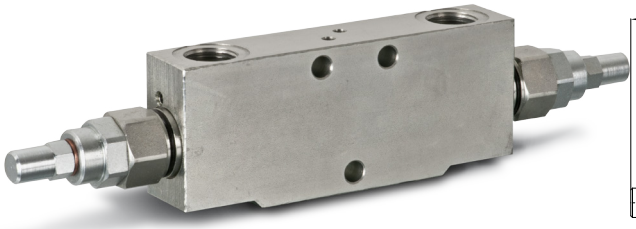

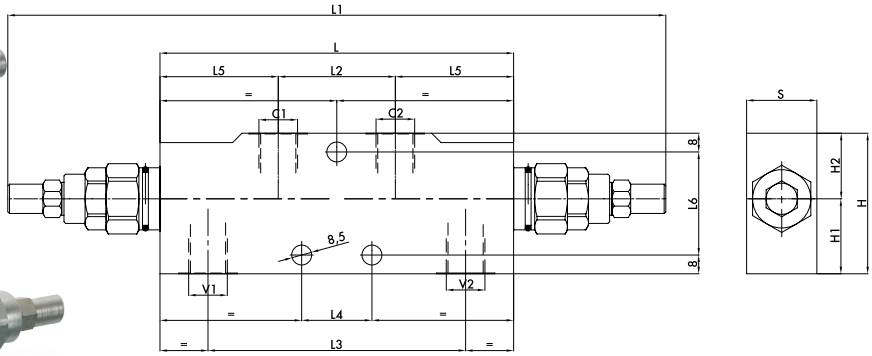

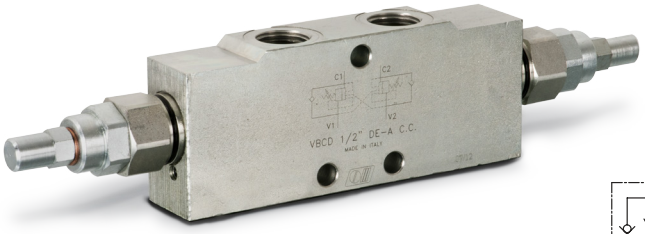

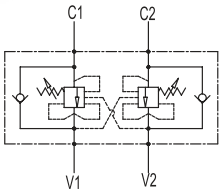

Senkbremsventile oder auch Overcenter Valves genannt, haben die Aufgabe, ziehende Lasten an Hydraulikzylindern oder Hydraulikmotoren an einem unkontrollierten Voreilen zu hindern. Die Verbraucher werden dazu auf der Ablaufseite über das einstellbare Druckventil vorgespannt. Diese Vorspannung wird im Bedarfsfall über eine interne Steuerbohrung aufgehoben, sodass eine kontrollierte Bewegung möglich ist. Die Ventile müssen immer für den jeweiligen Anwendungsfall eingestellt werden.

Da es sich um ein druckkompensiertes Ventil handelt, benötigt die Mittelstellung des vorgeschalteten Wegeventils keine Entlastung zum Tank. Zudem wird der Öffnungsdruck vom Lastdruck nicht beeinflusst.

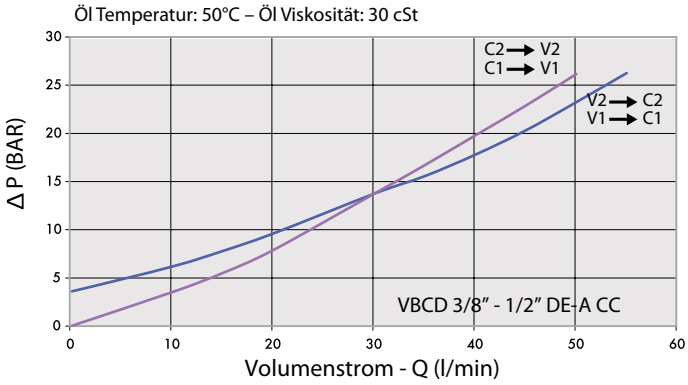

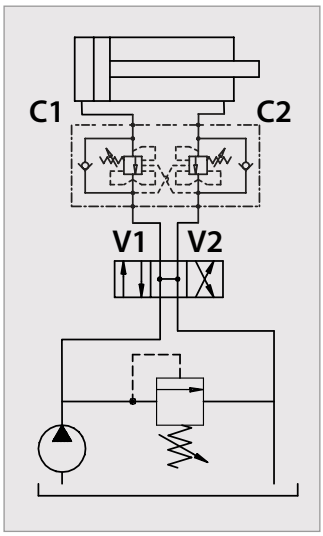

Bestellnummer	Bezeichnung	Aufsteuer-verhältnis	max. Durchfluss	max. Betriebsdruck	Anschluss-gewinde	L	L1	L2	L3	L4	L5	L6	H	H1	H2	S	Gewicht
			Lt. / min	bar	V1 - V2 C1 - C2	mm	mm	mm	mm	mm	mm	mm	mm	mm	mm	mm	kg
205-032-01350	VBCD38-DE-A-CC	1: 4,5	40	350	G 3/8"	150	282	50	110	30	50	44	60	32	28	30	2,058
205-032-01400	VBCD12-DE-A-CC	1: 4,5	60	350	G 1/2"	150	282	50	110	30	50	44	60	32	28	30	1,994

Dauner Antriebstechnik GmbH – Industriestraße 3 – 96120 Bischberg – Trosdorf
Tel.: 09503/50008-0 – Fax: 09503/50008-49 – Email: info@dauner-antriebstechnik.de – www.dauner-antriebstechnik.de

Die Inhalte unserer Seiten wurden mit größter Sorgfalt erstellt. Für die Richtigkeit, Vollständigkeit und Aktualität der Inhalte können wir jedoch keine Gewähr übernehmen.